ARISTON

SI 150/200/300 M/T 3KW

R8216121-02EN - Edition 02 - 19/12/2007

Reference	Ind.	Model type	Begin	End
506 452		SI 150 M 3KW	...	...
381 0071		SI 150 M 3KW	...	...
506 456		SI 150 T 3KW	...	...
381 0074		SI 150 T 3KW	...	...
506 453		SI 200 M 3KW	...	...
381 0072		SI 200 M 3KW	...	...
506 457		SI 200 T 3KW	...	...
381 0075		SI 200 T 3KW	...	...
506 454		SI 300 M 3KW	...	...
381 0073		SI 300 M 3KW	...	...
506 458		SI 300 T 3KW	...	...
381 0076		SI 300 T 3KW	...	...

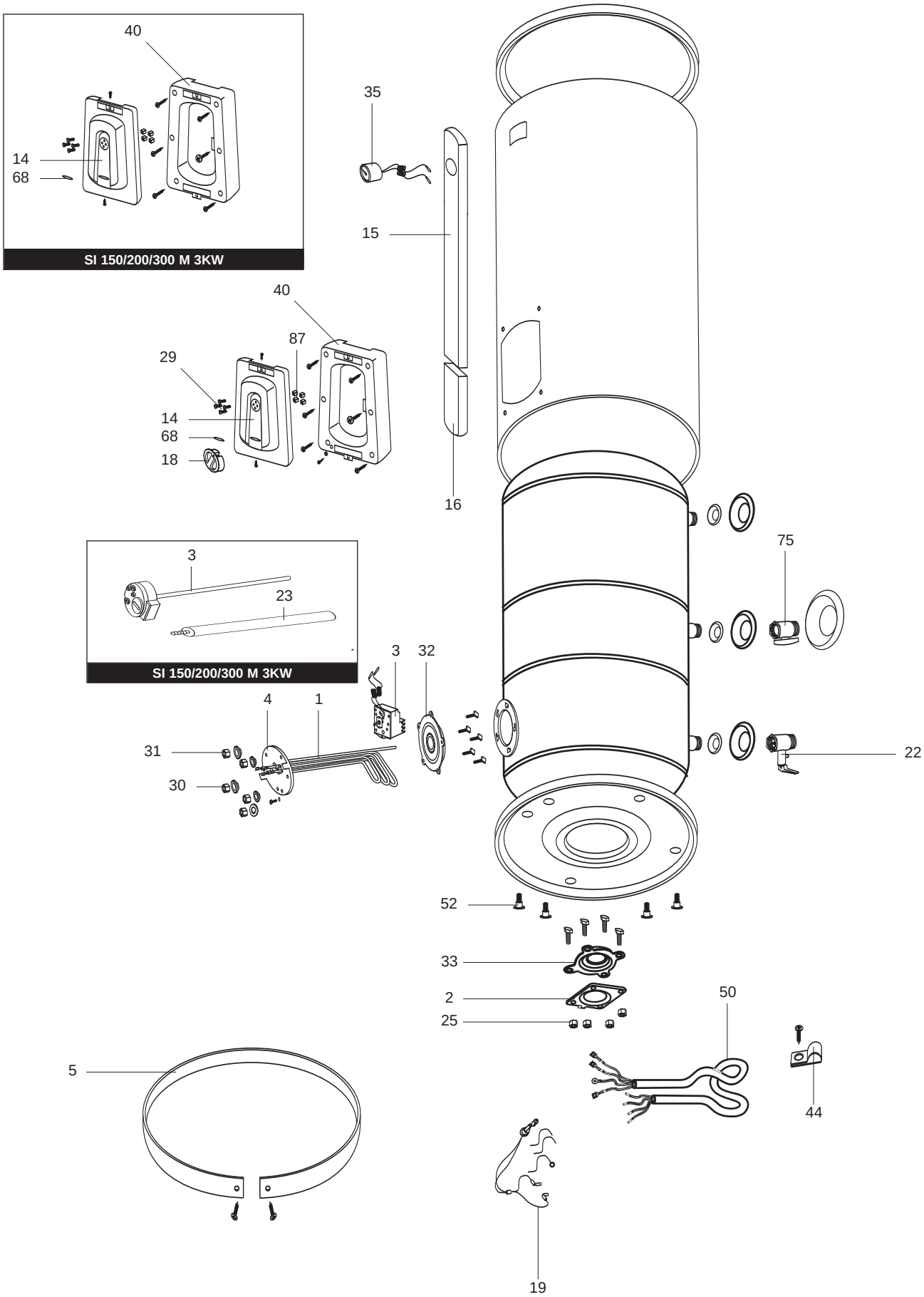
40
14
68
SI 150/200/300 M 3KW
35
15
40
87
29
14
68
18
16
3
23
SI 150/200/300 M 3KW
75
3
32
4
1
31
30
22
52
33
2
25
50
5
44
19

R8221902

Key№ / Позиция№	Description	Наименование	Code/Код	Type/Тип	150		200		300			From / Начиная с	To / До
	19_12_2007				M	T	M	T	M	T			
0001	ELEMENT	ТЭН 3кВт (трехфазное подключение)	816092			*		*		*			
	ELEMENT 3000W 220-240V	ТЭН 3кВт 220-240В (монофазное подключение)	816720		*		*		*				
0002	JUNTA PLETINA	Крышка	65160119		*	*	*	*	*	*			
0003	THERMOSTAT COTHERM	Термостат	65100360			*		*		*			
	THERMOSTAT	Термостат	691256		*		*		*				
0004	FLANGE	Фланец	65160078		*		*		*				
0005	CLAMP	Хомут	65160120				*	*	*	*			
	CLAMP	Хомут	65160121		*	*							
0014	INSPECTION COVER	Крыщка тэновой группы	65160110		*	*	*	*	*	*			
0015	TOP PLATE (COMPLETE)	Панель боковая верхняя	65160099			*							
	TOP PLATE (COMPLETE)	Панель боковая верхняя	65160100					*					
	TOP PLATE (COMPLETE)	Панель боковая верхняя	65160101							*			
0016	PANEL (LOWER)	Панель боковая нижняя	65160103			*							
	PANEL (LOWER)	Панель боковая нижняя	65160104					*		*			
0018	KNOB	Ручка	65160112			*		*		*			
0019	WIRING	Электропроводка	65160089		*		*		*				
	SIGNAL LAMP CAP	Индикаторная лампа	65160111		*		*		*				
	WIRING	Электропроводка	65160122			*		*		*			
0022	SAFETY VALVE WITH LEVER	Предохранительный клапан	469446		*	*	*	*	*	*			
0023	ANODE D:21,5 L:230 M5	Магниевый анод D:21,5 L:230 M5	993014		*		*		*				
0025	LOCK NUT M6	Гайка M6	994140		*	*	*	*	*	*			
0029	BOLT FOR KNOB	винт для ручки	65160109			*		*		*			
0030	BOLT M6 X 12	Винт M6x12	65160079		*		*		*				
0031	NUT M8	Гайка M8	65160081		*	*	*	*	*	*			
0032	FLANGE GASKET	Уплотнение фланца	65160083		*		*		*				
	FLANGE GASKET	Уплотнение фланца	65160118			*		*		*			
0033	FLANGE GASKET	Уплотнение фланца	65160116		*	*	*	*	*	*			
0035	THERMOMETER	Термоуказатель	65160102			*		*		*			
0040	BACK OUTER	Накладка	65160105		*	*							
	BACK OUTER	Накладка	65160106				*	*	*	*			
0044	CABLE CLAMP	Кабельный зажим	508035		*	*	*	*	*	*			
0050	CABLE	Электропровод	65160090		*		*		*				
	CABLE	Электропровод	65160123			*		*		*			
0052	FOOT WITH NUT	Опора с крепежом	65160117		*	*	*	*	*	*			
0068	SIGNAL LAMP CAP	Светофильтр индикаторной лампы	65160111			*		*		*			
0075	BRASS TAP FOR DRAINING	Кран слива	65160128		*	*	*	*	*	*			
0087	SPACER	Проставка	65160107			*		*		*			

LIST OF THE ABBREVATIONS

HW	**: Hot water.**
CW	**: Cold water.**
C	**: Ceramic resistance (normal heating).**
Ca	**: Ceramic resistance (accelerated heating)**
TP	**: Immersion heater.**
1F	**: With fittings.**
2F	**: Without fittings.**
3F	**: With fittings and another outlet connection.**
AMI	**: With mixing valve.**
SMI	**: Without mixing valve.**
PUISS	**: Power of th appliance.**
PN	**: Appliance with normal pression.**
LP	**: Appliance with low pression.**
PV	**: Appliance with variable power.**
PF	**: Appliance with fixed power..**

IDENTIFICATION PLATE

SERIAL NUMBER

Ex: SI-V-0B0 45 07 0001

- 0001 — Sequential number
- 07 — Year of manufacture :
  - 6 ➞ 2004
  - 7 ➞ 2005
  - 8 ➞ 2006
  - etc ...
- 45 — Month of manufacture :
  - 25 ➞ January
  - 13 ➞ February
  - 32 ➞ March
  - 35 ➞ April
  - 39 ➞ May
  - 45 ➞ June
  - 43 ➞ July
  - 29 ➞ August
  - 40 ➞ September
  - 38 ➞ October
  - 51 ➞ November
  - 12 ➞ December
- SI-V-0B0 — Product model

The indications mentionned on the prices, commercial or technical literature and the scheme are written for your guidance and are available at a given time. The CONSTRUCTOR retains the power to modify the presentation, the form, the size, the conception or the material of the products.